ENVERGURE 0.60 m

PARIS

PEUPLIER ou BALSA 3x

COUPE AB

Bloc BALSA 25x25

Perle et rondelles

Bracelets de caoutchouc

Fil d'acier 12/10

HÉLICE
centrale ø 200

Roues ø 40

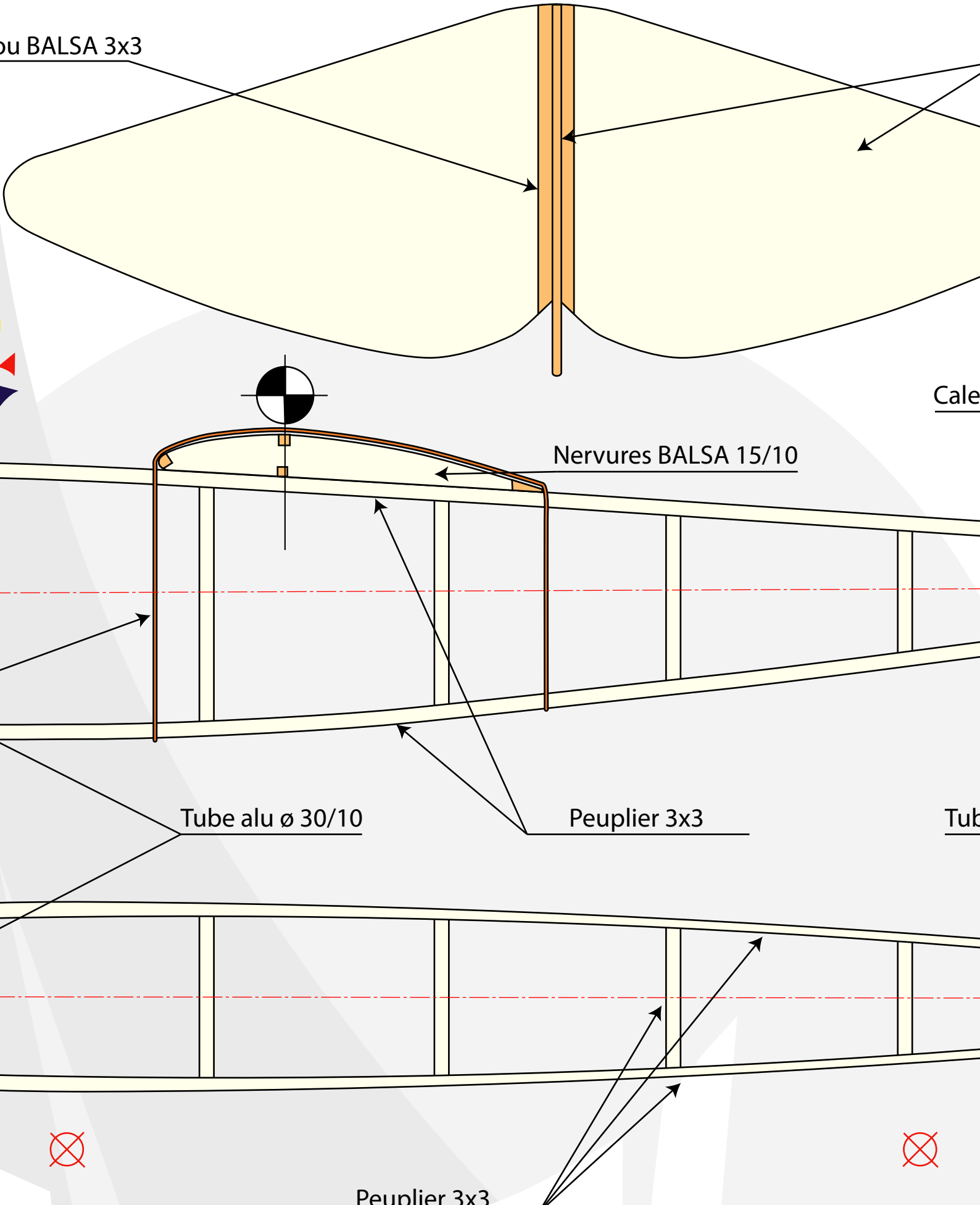
ou BALSA 3x3
Cale
Nervures BALSA 15/10
Tube alu ø 30/10
Peuplier 3x3
Tub
Peuplier 3x3

C.B.

AVION DE D

MATÉ

PEUPLIER ou

PLANCHES

10/10 ou 15

BAGUETTES

2 x 2

3 x 3

2 x 5

BLOCS

25 x 25

ROUES

ø 40

CONTRE-PLA

OKOUMÉ 10/10

ROTIN

ø 20/10

ALUMINIUM

TUBES

ø 30/10

FIL ACIER

ø 12/10

HÉLICE

CENTRALE ø 200

PAPIER JAPON

53 x 63

PERLE ET RON

COLLE

ENDUIT CELLU

CAOUTCHOU

3.17 0.33

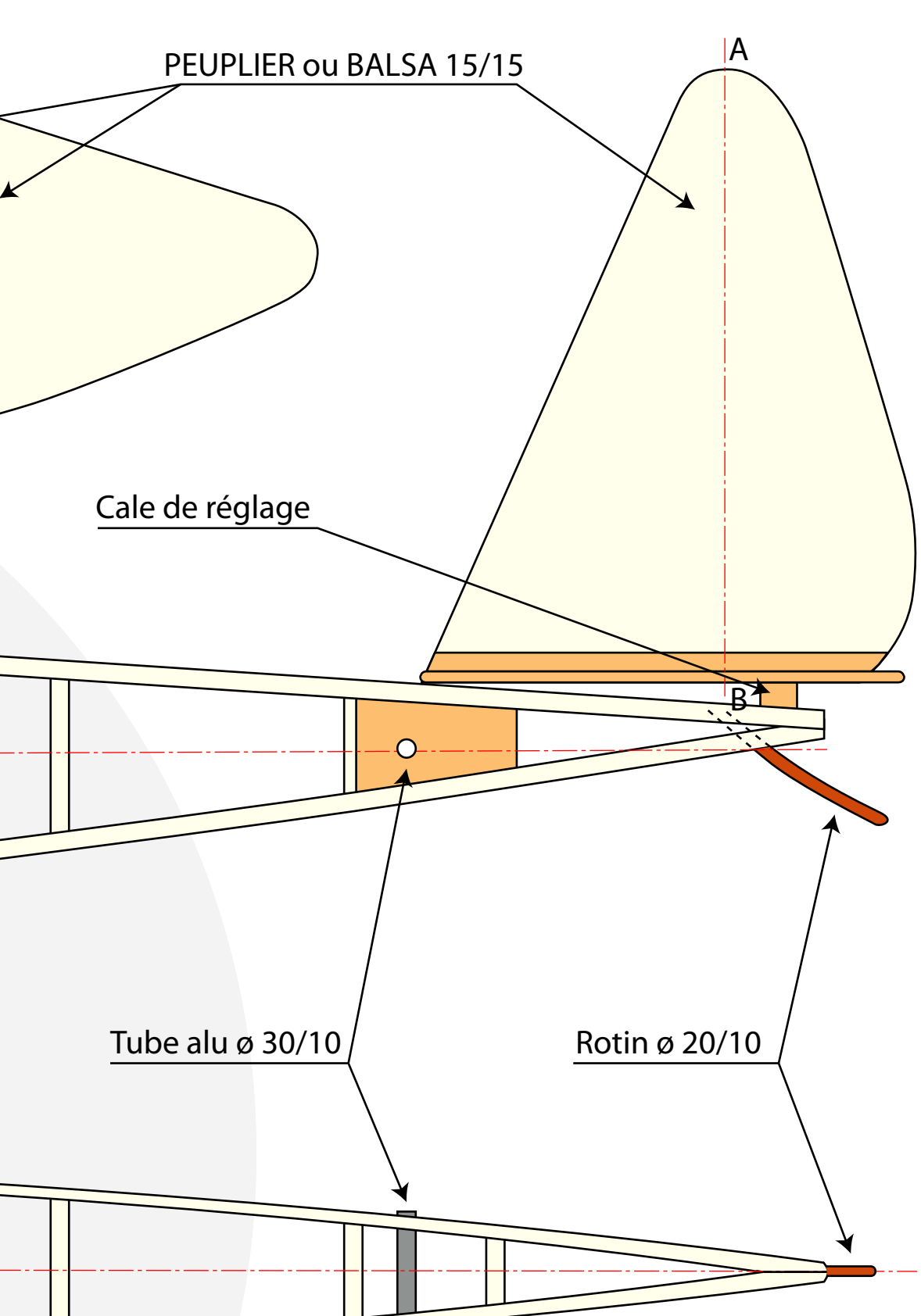

Peuplier 2x2

LB. 23

ON DE DÉBUT

MATÉRIEL

LIER ou BALSA

NCHES	
10/10 ou 15/10	0,70
UETTES	
2 x 2	2 m
3 x 3	4 m
2 x 5	1 m
CS	
25 x 25	0,03
ES	
ø 40	2

TRE-PLAQUÉ

UMÉ 10/10	3 x 0,03

N

/10	0,04

IINIUM

ES	
ø 30/10	0,07

CIER

ø 12/10	0,60

E

TRALE ø 200	1

R JAPON

53 x 63	1

E ET RONDELLES

E

UIT CELLULOSIQUE

UTCHOUC

3,17	0,33 x 6 2 m

Test d'impression
100 mm

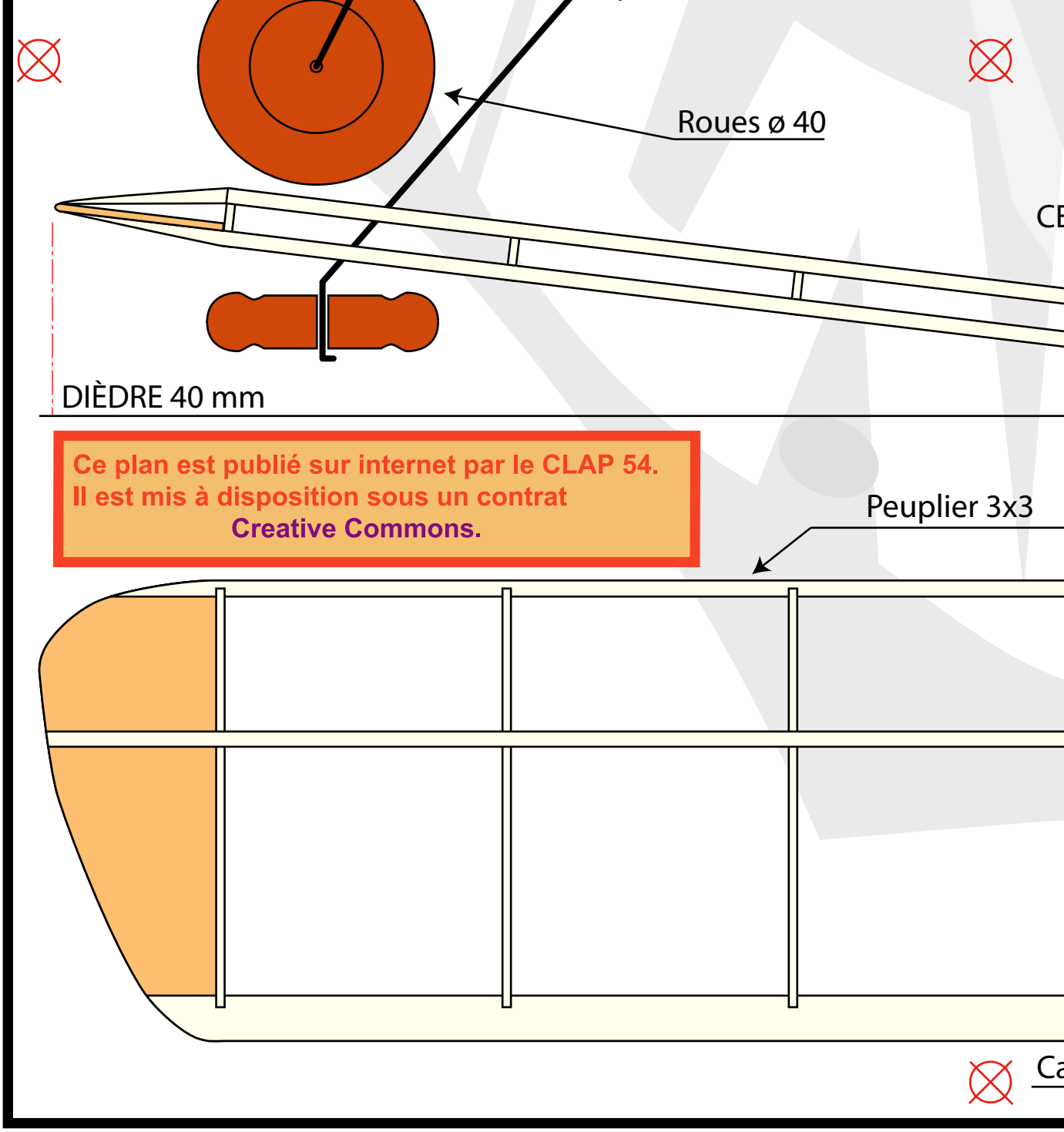

Ce plan est publié sur internet par le CLAP 54.
Il est mis à disposition sous un contrat
Creative Commons.

UTILISATION DE CE PLAN AVEC ACROBAT®

1- LE PLAN N'UTILISANT PAS DE COULEURS VIVES, IL PEUT ÊTRE IMPRIMÉ EN NOIR ET BLANC.

2- IMPRIMEZ CHAQUE PAGE EN IMPOSANT LA **MISE À L'ÉCHELLE** : **ACROBAT** PROPOSE EN GÉNÉRAL D'**AJUSTER AU FORMAT DU PAPIER**, C'EST-À-DIRE UNE RÉDUCTION LE PLUS SOUVENT À 93%. CHOISISSEZ L'OPTION **AUCUNE** (C'EST-À-DIRE IMPRESSION À 100%). LES BORDS NE SERONT PAS IMPRIMÉS, MAIS JE L'AI PRÉVU EN SURDIMENSIONNANT LES MARGES QUI SE RECOUVRENT.

3- VÉRIFIEZ VOTRE IMPRESSION ICI :

Test d'impression

100 mm

4- ASSEMBLEZ LES FEUILLES A4 EN RÉUNISSANT LES REPÈRES PAR TRANSPARENCE.

Alain GLESS

Peuplier 3x3

CENTRAGE : Suspendu au niveau des longerons, l'avion doit être horizontal

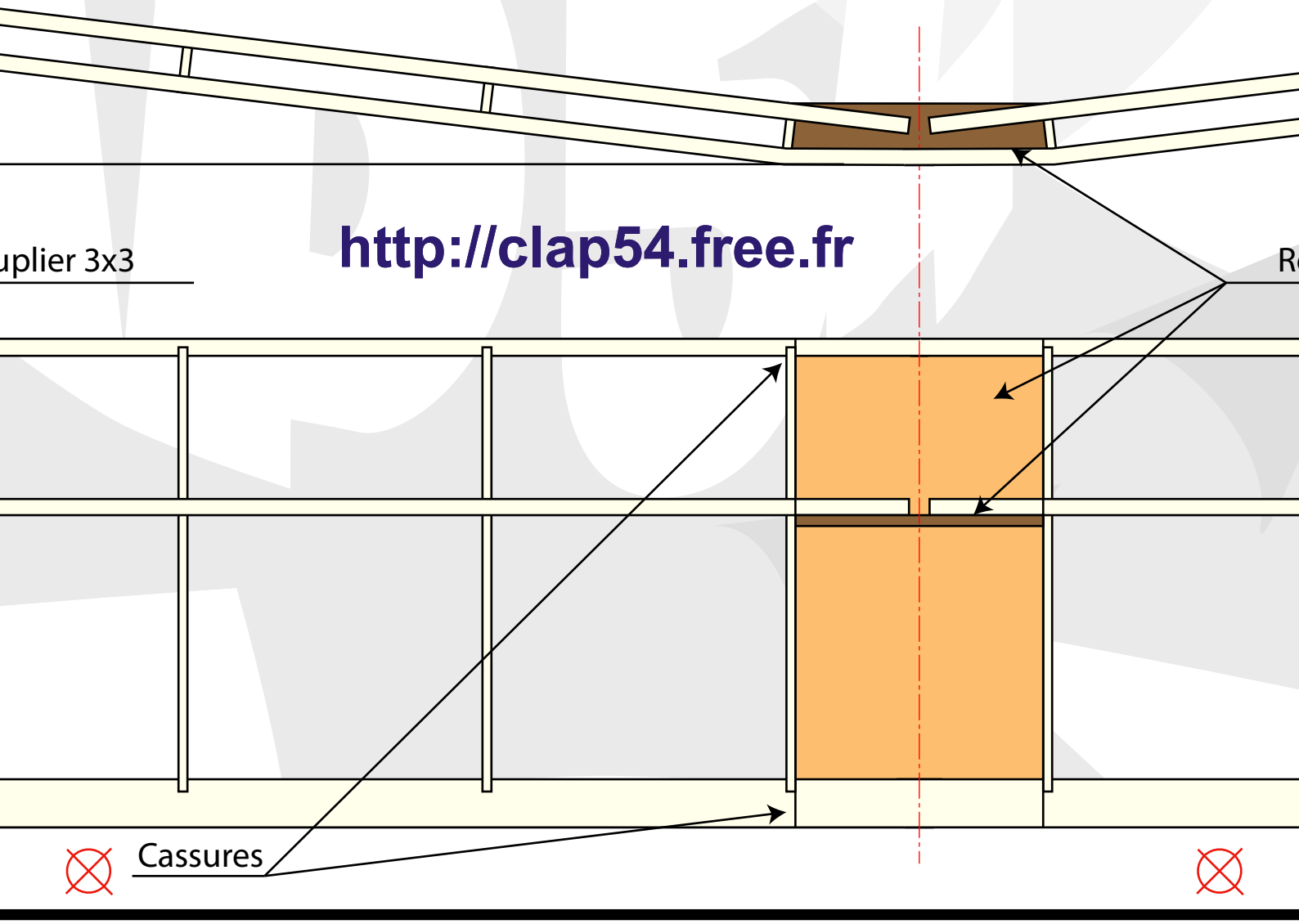

uplier 3x3

http://clap54.free.fr

R

Cassures

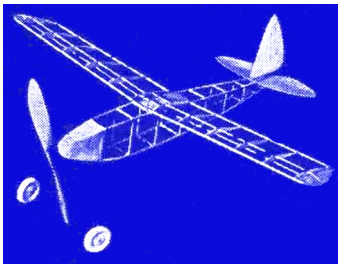

COLLE
ENDUIT CELLU
CAOUTCHOU
3,17 0,33

Peuplier 2x2

zontal

Plan sur ordinateur le 1
sur l'internet le 1

Test d'impression
100 mm

Renforcement peuplier 10/10 ou balsa 15/10

Peuplier 10/10 ou

Longerons

BORD DE FUITE BALSA 2x8

ÜIT CELLULOSIQUE
UTCHOUC

3,17 0,33 x 6 2 m

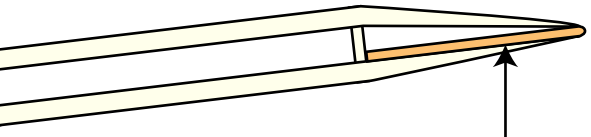

dinateur le 16 février 2011
'internet le 17 février 2011
Alain GLESS
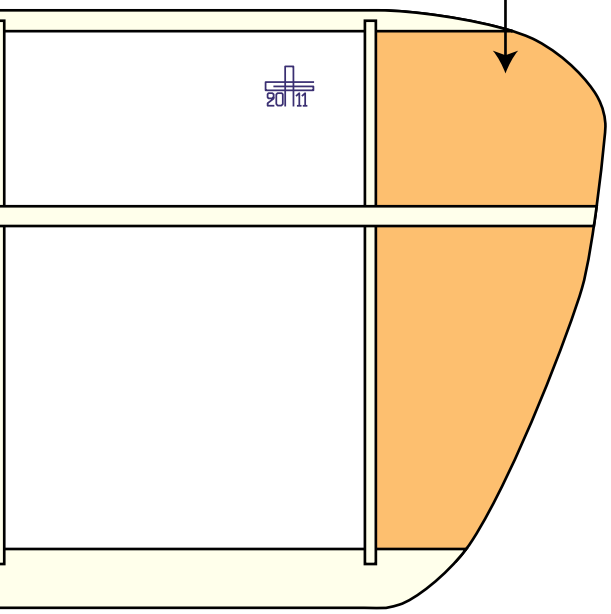
ier 10/10 ou balsa 15/10